FICHA TÉCNICA	SPINE	ARTHROMED	BONSS MEDICAL MEXICO
Nombre	Cerva FX	**Marca**	Bonss Medical
Modelo	301	**Código del producto**	301Q2

Descripción

Dispositivo médico de alta precisión utilizado en procedimientos quirúrgicos para ablación, coagulación y resección de tejidos mediante tecnología de radiofrecuencia. Diseñada para nucleoplastia lumbar percutánea. Este electrodo incluye guía, cánula recta, cánula biselada, cónica, dilatadora, trefina y tope de profundidad de cánula.
El generador emite una alarma auditiva cada 5 segundos de activación de ablación o coagulación.

Características técnicas

Material	Aleación biocompatible de alta conductividad	**Equivalente a (competidor)**	S/D
Longitud de eje	100mm	**Diámetro de punta**	0.3mm – 1mm
Longitud de cable	3m	**Longitud del mango**	38mm
Rango de frecuencia	100 kHz	**Potencia máxima**	**ABLATE**:380W **COAG**: 60W
Tipo de electrodo	Bipolar	**Reutilizable:** No	**Función:** Ablación, Coagulación.
Valores predeterminados	**Ablación**:2 **coagulación**: 2	**Vencimiento:** 3 años	**Dispositivo medico:** Clase II

Dibujo técnico

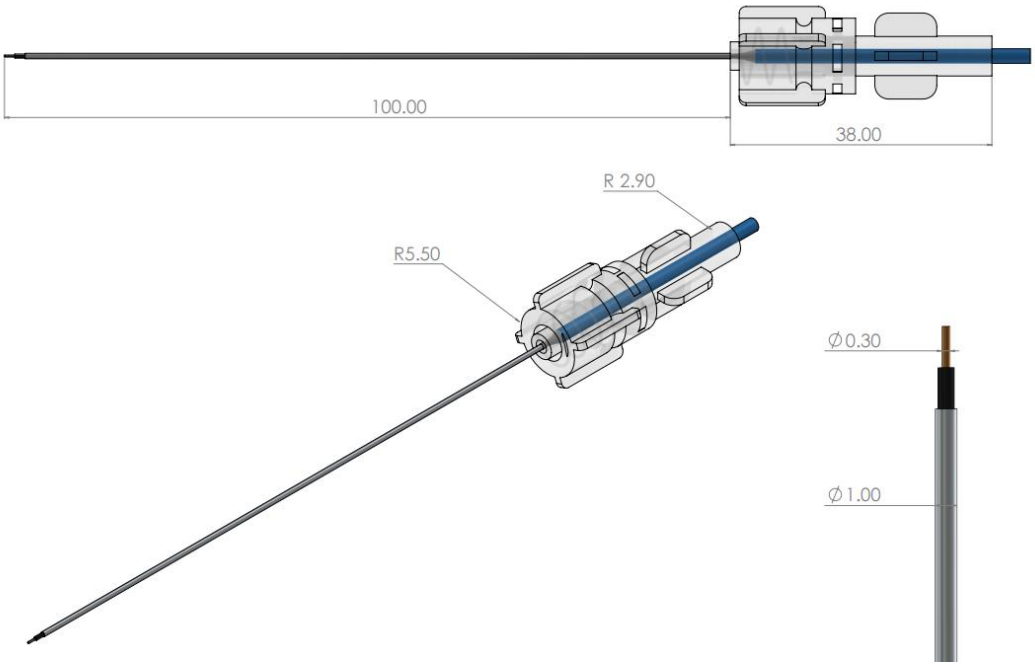

Av. Zacatecas #128, Constituyentes del 17
San Nicolás de los Garza, CP 66410
Nuevo León, México.

Tel. 81 2752 6075
81 8688 9100
servicio@arthromed.mx

FICHA TÉCNICA	SPINE	ARTHROMED	BONSS MEDICAL MEXICO
Nombre	Lumba FX	**Marca**	Bonss Medical
Modelo	302	**Código del producto**	302Q4

Descripción

Dispositivo médico de alta precisión utilizado en procedimientos quirúrgicos para ablación, coagulación y resección de tejidos mediante tecnología de radiofrecuencia. Empleado en nucleoplastia lumbar percutánea y rizólisis.
El generador emite una alarma auditiva cada 5 segundos de activación de ablación o coagulación.

Características técnicas

Material	Aleación biocompatible de alta conductividad	**Equivalente a (competidor)**	S/D
Longitud de eje	217mm	**Diámetro de punta**	1mm
Longitud de cable	3m	**Longitud del mango**	47mm
Rango de frecuencia	100 kHz	**Potencia máxima**	**ABLATE**:380W **COAG**: 60W
Tipo de electrodo	Bipolar	**Reutilizable:** No	**Función:** Ablación, Coagulación.
Valores predeterminados	**Ablación**:2 **coagulación**: 2	**Vencimiento:** 3 años	**Dispositivo medico:** Clase II

Dibujo técnico

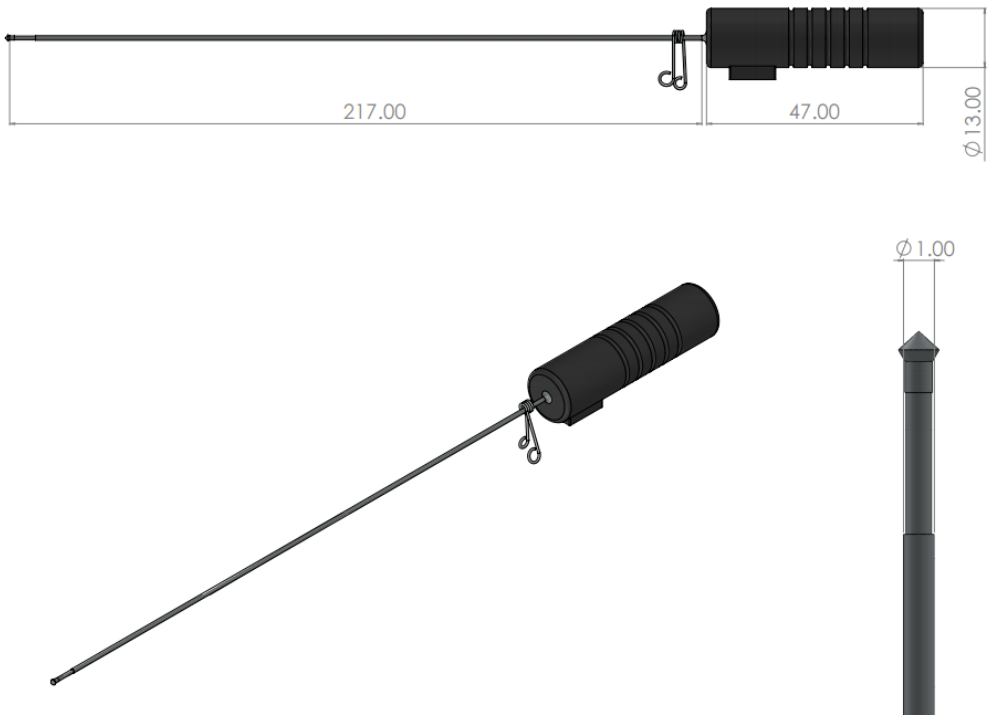

Av. Zacatecas #128, Constituyentes del 17
San Nicolás de los Garza, CP 66410
Nuevo León, México.

Tel. 81 2752 6075
81 8688 9100
servicio@arthromed.mx

FICHA TÉCNICA	SPINE	ARTHROMED	BONSS MEDICAL MEXICO
Nombre	Spine FX	**Marca**	Bonss Medical
Modelo	302	**Código del producto**	302Q6

Descripción

Dispositivo médico de alta precisión utilizado en procedimientos quirúrgicos para ablación, coagulación y resección de tejidos mediante tecnología de radiofrecuencia. Diseñada para nucleoplastia lumbar percutánea. El generador emite una alarma auditiva cada 5 segundos de activación de ablación o coagulación.
Este electrodo incluye guía, cánula recta, cánula biselada, cónica, dilatadora, trefina y tope de profundidad de cánula.
https://youtu.be/LxDEZiaKUIw?si=V0ugfzPIMSDV2kRT

Características técnicas

Material	Aleación biocompatible de alta conductividad	**Equivalente a (competidor)**	Elliquence Disc-FX
Longitud de eje	230 mm	**Diámetro de punta**	2.4 mm
Longitud de cable	3m	**Longitud del mango**	140mm
Rango de frecuencia	100 kHz	**Potencia máxima**	**ABLATE**:380W **COAG**: 60W
Tipo de electrodo	Bipolar	**Reutilizable:** No	**Función:** Ablación, Coagulación.
Valores predeterminados	**Ablación**:2 **coagulación**: 2	**Vencimiento:** 3 años	**Dispositivo medico:** Clase II

Dibujo técnico

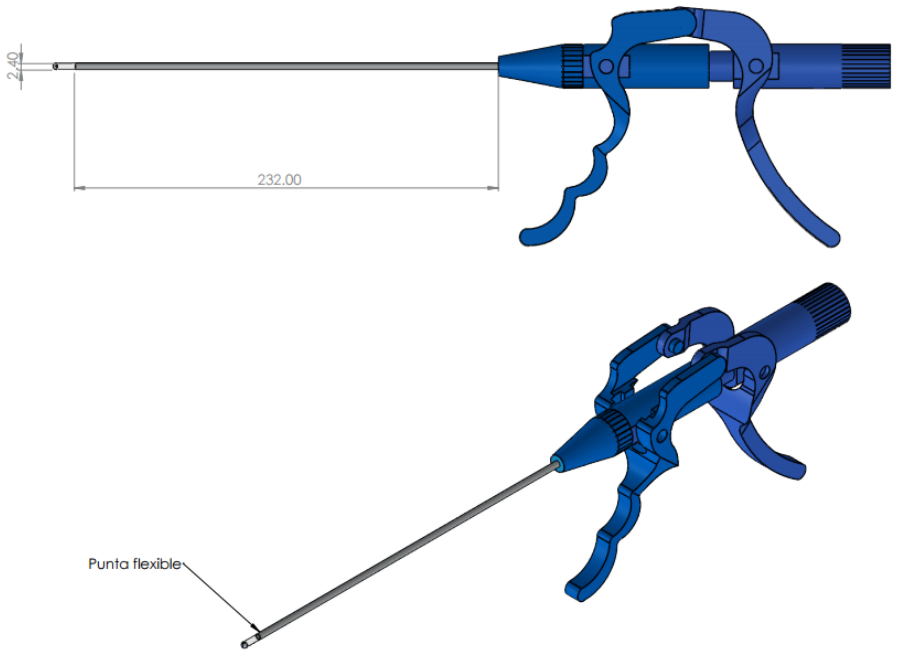

Av. Zacatecas #128, Constituyentes del 17
San Nicolás de los Garza, CP 66410
Nuevo León, México.

Tel. 81 2752 6075
81 8688 9100
servicio@arthromed.mx

FICHA TÉCNICA	SPINE	ARTHROMED	BONSS MEDICAL MEXICO
Nombre	Spine O-QFX	**Marca**	Bonss Medical
Modelo	302	**Código del producto**	302Q5

Descripción

Dispositivo médico de alta precisión utilizado en procedimientos quirúrgicos para ablación, coagulación y resección de tejidos mediante tecnología de radiofrecuencia. Empleado en nucleoplastía lumbar endoscópica. Al usarlo el generador emite una alarma auditiva cada 5 segundos de activación de ablación o coagulación.

Características técnicas

Material	Aleación biocompatible de alta conductividad	**Equivalente a (competidor)**	Elliquence TriggerFlex
Longitud de eje	390mm	**Diámetro de punta**	2.3mm
Longitud de cable	3m	**Longitud del mango**	140mm
Rango de frecuencia	100 kHz	**Potencia máxima**	**ABLATE**:380W **COAG**: 60W
Tipo de electrodo	Bipolar	**Reutilizable:** No	**Función:** Ablación, Coagulación.
Valores predeterminados	**Ablación**:2 **coagulación**: 2	**Vencimiento:** 3 años	**Dispositivo medico:** Clase II

Dibujo técnico

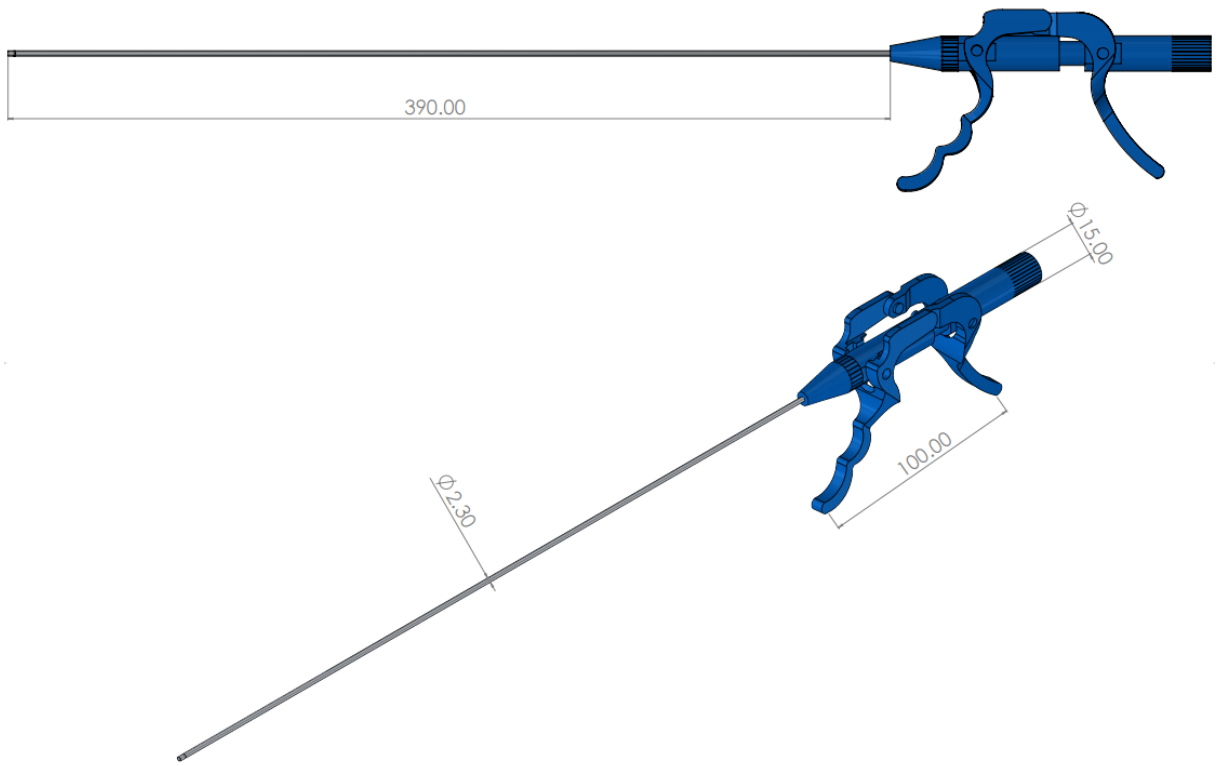

Av. Zacatecas #128, Constituyentes del 17
San Nicolás de los Garza, CP 66410
Nuevo León, México.

Tel. 81 2752 6075
81 8688 9100
servicio@arthromed.mx

FICHA TÉCNICA	SPINE		
Nombre	Cannon	**Marca**	Bonss Medical
Modelo	302	**Código del producto**	302W4

Descripción

Dispositivo médico de alta precisión utilizado en procedimientos quirúrgicos para ablación, coagulación y resección de tejidos mediante tecnología de radiofrecuencia. Empleado en nucleoplastía lumbar endoscópica.
Al usarlo el generador emite una alarma auditiva cada 5 segundos de activación de ablación o coagulación.

Características técnicas

Material	Aleación biocompatible de alta conductividad	**Equivalente a (competidor)**	S/D
Longitud de eje	400mm	**Diámetro de punta**	3.6mm
Longitud de cable	3m	**Longitud del mango**	140mm
Rango de frecuencia	100 kHz	**Potencia máxima**	**ABLATE**:380W **COAG**: 60W
Tipo de electrodo	Bipolar	**Reutilizable:** No	**Función:** Ablación, Coagulación.
Valores predeterminados	**Ablación**:3 **coagulación**: 2	**Vencimiento:** 3 años	**Dispositivo medico:** Clase II

Dibujo técnico

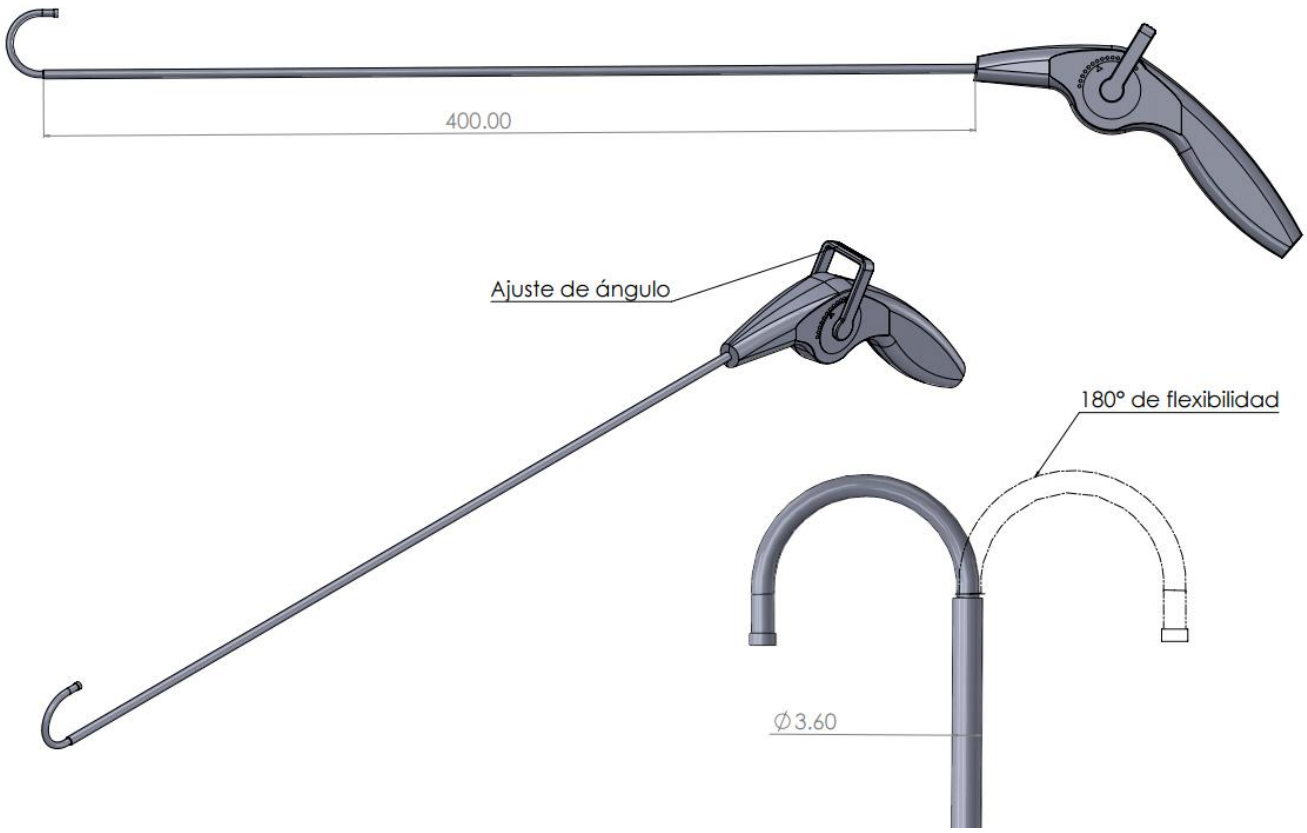

Av. Zacatecas #128, Constituyentes del 17
San Nicolás de los Garza, CP 66410
Nuevo León, México.

Tel. 81 2752 6075
81 8688 9100
servicio@arthromed.mx